HINWEIS

Bitte achten Sie darauf, dass sich Ihr Kassensystem und Ihre TSE-Box auf dem aktuellen Softwarestand befindet. Die dazugehörigen Updatedateien und die Anleitungen finden Sie in unserem Downloadbereich:

www.olympia-vertrieb.de/html/Download/index.php?dir=/Cashregisters/TSE-Kassen/TSE_CM_941_941F_942_942F/Updates/

Bitte führen Sie vor dem Tausch der TSE einen Tagesbericht mit Ihrer aktuellen TSE an der Kasse durch. Sollte dies nicht mehr möglich sein, wechseln Sie in den P-Modus und führen folgende Eingabe durch: „4428“ drücken Sie nun die „Type-Taste“, es erfolgt keine Rückmeldung.

1. Schalten Sie die Kasse aus.

2. Öffnen Sie das Gehäuse der TSE-Box. Drücken Sie dazu das Gehäuse an den beiden Einkerbungen (A) nach innen und heben Sie das Gehäuseoberteil (B) vom Gehäuseunterteil nach oben ab.

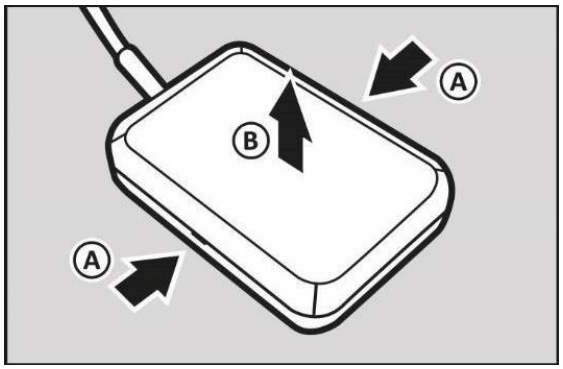

3. Entfernen Sie die beiden Kreuzschlitzschrauben (A) auf der Platine. Drehen Sie die Platine um 180 Grad.

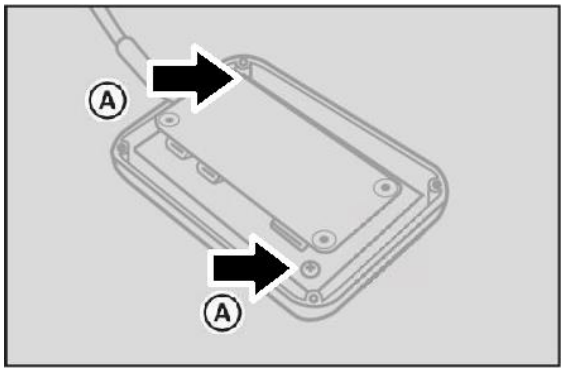

Sitz der Gesellschaft: Hattingen
Handelsregister Essen HRB 15068
Ust.IdNr.: DE 812246 172
WEEE-Reg.Nr. DE 72084263

Geschäftsführer:
Heinrich Prygoda
Christian Gerth

GO Europe GmbH
Zum Kraftwerk 1
45527 Hattingen
Telefon: (02324) 6801 - 0
Fax: (02324) 6801 - 99

www.go-europe.com
info@go-europe.com

Bankverbindung:
Sparkasse Hattingen
SWIFT/BIC: WELADED1HTG
IBAN: DE07 4305 1040 0000 0708 88

4. Auf der Unterseite der Platine befindet sich seitlich der Slot für die TSE Micro-SD Karte. Entfernen Sie die alte Micro-SD Karte (D) und ersetzen diese gegen die neue TSE.

   Achtung: auch auf der ausgebauten Karte ist der Aufdruck „Swissbit“ vorzufinden.

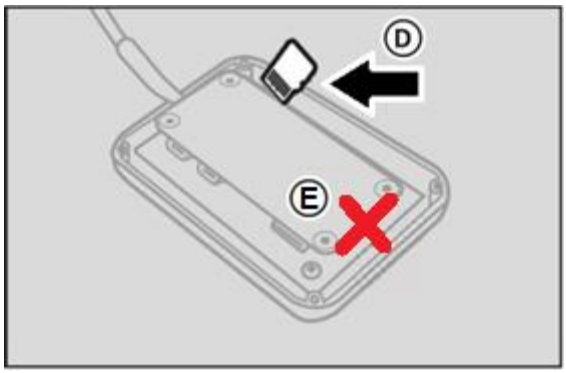

   Ersetzen Sie nicht die die andere Micro SD Karte (E)

5. Setzen Sie die Platine wieder in die Box ein und verschrauben Sie die Platine wieder mit der Unterseite der Box.

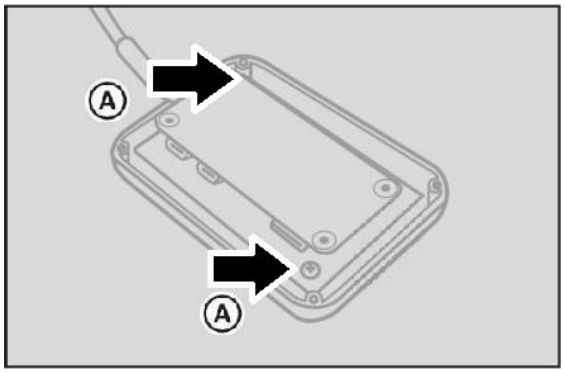

6. Schließen Sie das Gehäuse der TSE-Box. Setzen Sie dazu das Gehäuseoberteil (D) auf das Gehäuseunterteil. Stellen dabei Sie sicher, dass die Gehäuseteile korrekt ineinandergreifen.

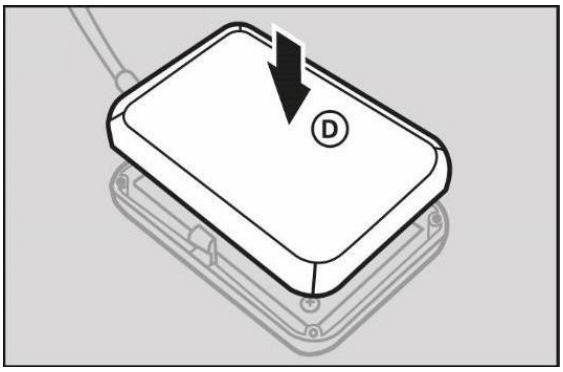

Sitz der Gesellschaft: Hattingen
Handelsregister Essen HRB 15068
Ust.IdNr.: DE 812246 172
WEEE-Reg.Nr. DE 72084263

Geschäftsführer:
Heinrich Prygoda
Christian Gerth

GO Europe GmbH
Zum Kraftwerk 1
45527 Hattingen
Telefon: (02324) 6801 - 0
Fax: (02324) 6801 - 99

www.go-europe.com
info@go-europe.com

Bankverbindung:
Sparkasse Hattingen
SWIFT/BIC: WELADED1HTG
IBAN: DE07 4305 1040 0000 0708 88

7. Falls die Box vom COM Port der Kasse entfernt, schließen Sie die Box mit Anschlusskabel (A) wieder an den COM Port 1 der Kasse an.

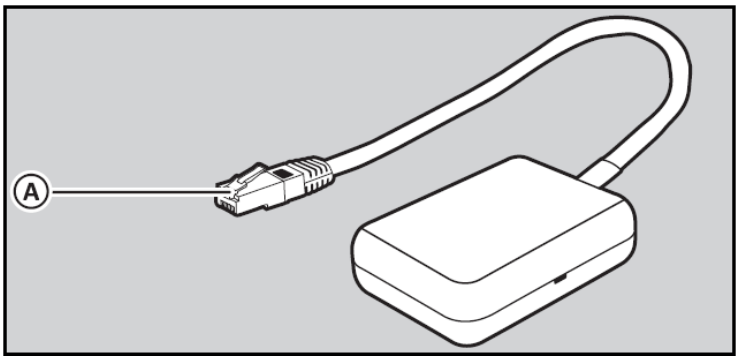

8. Schalten Sie die Kasse ein.

9. Warten Sie, bis die Kasse die neue TSE erkennt. Es erscheint eine Meldung, dass die aktuelle TSE nicht initialisiert werden kann.

10. Nach dieser Meldung schalten Sie die Kasse in den P-Modus

11. Drücken Sie die Clear/C Taste und geben nun folgende Zahlen über den Nummernblock ein „4420“ und bestätigen Sie mit der PLU/ Type-Taste.

12. Die Meldung "Bitte waren TSE Init" wird angezeigt. Die neue TSE wird nun initialisiert und aktiviert. Schalten Sie die Kasse während dieses Vorgangs nicht aus.

Sitz der Gesellschaft: Hattingen
Handelsregister Essen HRB 15068
Ust.IdNr.: DE 812246 172
WEEE-Reg.Nr. DE 72084263

Geschäftsführer:
Heinrich Prygoda
Christian Gerth

GO Europe GmbH
Zum Kraftwerk 1
45527 Hattingen
Telefon: (02324) 6801 - 0
Fax: (02324) 6801 - 99

www.go-europe.com
info@go-europe.com

Bankverbindung:
Sparkasse Hattingen
SWIFT/BIC: WELADED1HTG
IBAN: DE07 4305 1040 0000 0708 88

13. Geben Sie nun folgende Zahlenfolge über den Nummernblock ein „4427“ und bestätigen wieder mit der PLU/ Type-Taste.
Folgender Ausdruck erscheint:

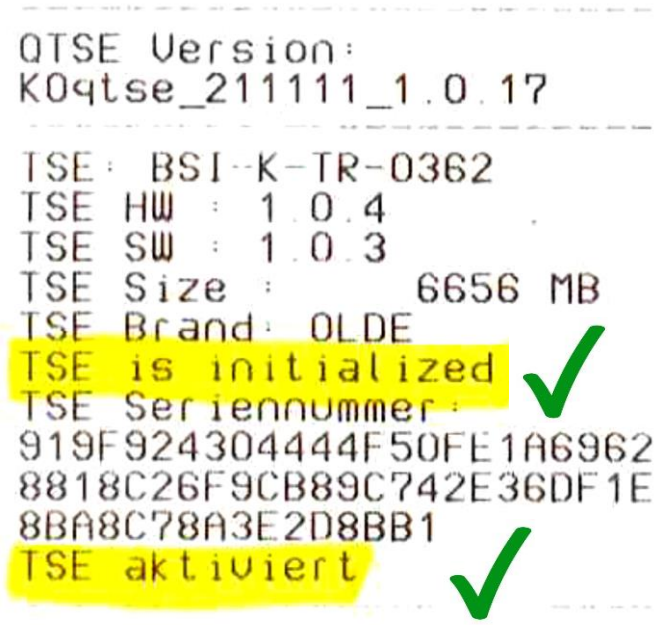

HINWEIS

Der Initialisierungsbon ist Bestandteil Ihrer Verfahrensdokumentation. Bewahren Sie den Initialisierungsbon sicher auf.

Ihre neue TSE ist nun ordnungsgemäß aktiviert und die Kasse ist wieder funktionsbereit.

Sitz der Gesellschaft: Hattingen
Handelsregister Essen HRB 15068
Ust.IdNr.: DE 812246 172
WEEE-Reg.Nr. DE 72084263

Geschäftsführer:
Heinrich Prygoda
Christian Gerth

GO Europe GmbH
Zum Kraftwerk 1
45527 Hattingen
Telefon: (02324) 6801 - 0
Fax: (02324) 6801 - 99

www.go-europe.com
info@go-europe.com

Bankverbindung:
Sparkasse Hattingen
SWIFT/BIC: WELADED1HTG
IBAN: DE07 4305 1040 0000 0708 88